BASES AlNiCo IMPORT CALAMIT
Type B

Les Bases Import Alnico sont réalisées avec une carcasse en fer et un aimant en AlNiCo capable de résister à une températures de 450 °C. Cet article est très souvent utilisé dans le secteur de l'industrie, notamment pour les applications à haute température de travail (450°C).

INFORMATIONS TECHNIQUES
Technicals Informations

DÉNOMINATION:	**Base Magnétique Import**
TYPE:	**Type AlNiCo**
SENS MAGNÉTIQUE:	**AXIAL**
RÉFERENCE CALAMIT:	**385.ALN.B**
CARCASSE EN FER	**Type B**

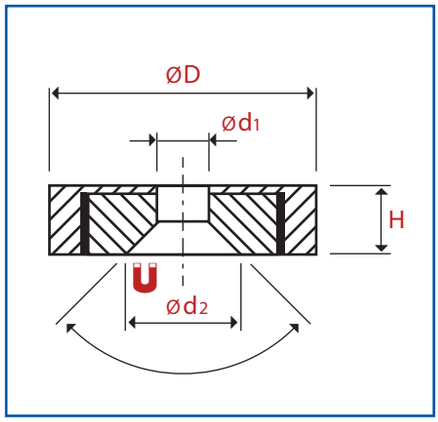

DIMENSIONS
Dimensions

ARTICLE	D mm	H mm	d1 mm	d2 mm	Force Kg	T°C	Poids gr
385.ALN.B121...	19	8	3,5	6,5	1,6	450	-
385.ALN.B122...	28,5	9,5	4,5	8,5	5,5	450	-
385.ALN.B123...	37,5	11	4,5	8,5	9,5	450	-

PRÉCAUTION D'EMPLOI
Safetties Precautions

- N'approchez pas les aimants de sources de chaleur au risque de nuire aux caractéristiques magnétiques et mécaniques - N'approchez pas les aimants de cartes de crédit, portables, ordinateurs, etc... au risque de les endomager de manière irrémédiable.- N'approchez pas des matériaux magnétiques différents (ex: Néodyme et Alnico) au risque de nuire à leur caractéristiques magnétiques. - L'emploi ainsi que la manipulation d'aimants permanents est particulièrement contre indiqué aux porteurs de pace-maker - Il est conseillé de stocker les aimants dans un lieu sec et éloigné de source(s) de chaleur.

BASES AlNiCo IMPORT CALAMIT
Type C

Les Bases Import Alnico sont réalisées avec une carcasse en fer et un aimant en AlNiCo capable de résister à une températures de 450 °C. Cet article est très souvent utilisé dans le secteur de l'industrie, notamment pour les applications à haute température de travail (450°C).

INFORMATIONS TECHNIQUES
Technicals Informations

DÉNOMINATION:	**Base Magnétique Import**
TYPE:	**Type AlNiCo**
SENS MAGNÉTIQUE:	**AXIAL**
RÉFERENCE CALAMIT:	**385.ALN.C**
CARCASSE EN FER	**Type C**

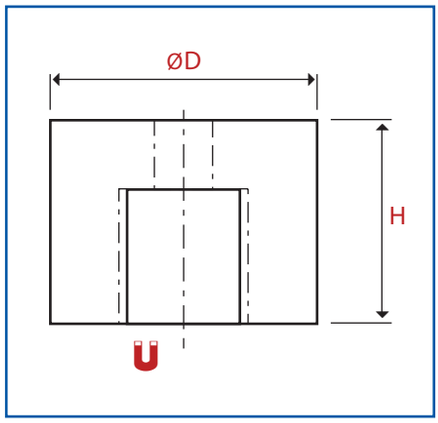

DIMENSIONS
Dimensions

ARTICLE	D mm	H mm	C mm	M mm	d mm	Force Kg	T°C	Poids gr
385.ALN.C1182...	12,7	9,5	4	7,1	4	0,7	450	-
385.ALN.C1181...	19	12,7	5,5	9	4,8	1,9	450	-
385.ALN.C1224...	25,4	16	5,5	10	4,8	3,4	450	-
385.ALN.C1508...	32,5	25	8	11	7	4,8	450	-

PRÉCAUTION D'EMPLOI
Safetties Precautions

- N'approchez pas les aimants de sources de chaleur au risque de nuire aux caractéristiques magnétiques et mécaniques - N'approchez pas les aimants de cartes de crédit, portables, ordinateurs, etc... au risque de les endomager de manière irrémédiable.- N'approchez pas des matériaux magnétiques différents (ex: Néodyme et Alnico) au risque de nuire à leur caractéristiques magnétiques. - L'emploi ainsi que la manipulation d'aimants permanents est particulièrement contre indiqué aux porteurs de pace-maker - Il est conseillé de stocker les aimants dans un lieu sec et éloigné de source(s) de chaleur.

BASES AlNiCo IMPORT CALAMIT
Type D

Les Bases Import Alnico sont réalisées avec une carcasse en fer et un aimant en AlNiCo capable de résister à une températures de 450 °C. Cet article est très souvent utilisé dans le secteur de l'industrie, notamment pour les applications à haute température de travail (450°C).

INFORMATIONS TECHNIQUES
Technicals Informations

DÉNOMINATION:	**Base Magnétique Import**
TYPE:	**Type Alnico**
SENS MAGNÉTIQUE:	**AXIAL**
RÉFERENCE CALAMIT:	**385.ALN.D**
CARCASSE EN FER	**Type D**

DIMENSIONS
Dimensions

ARTICLE	D mm	H mm	C mm	D mm	d mm	Force Kg	T°C	Poids gr
385.ALN.D2130...	30	20	20	15	4	4,5	450	-
385.ALN.D2098...	38,1	25,4	25,4	19,1	5	9	450	-
385.ALN.D2051...	44,4	29,5	28,6	22,2	5,8	11,8	450	-
385.ALN.D2126...	58	35	44	36	2x8	23,5	450	-
385.ALN.D2127...	70	41	57	41	2x8	37	450	-
385.ALN.D2128...	78	54	82	48	2x105	47	450	-

PRÉCAUTION D'EMPLOI
Safetties Precautions

- N'approchez pas les aimants de sources de chaleur au risque de nuire aux caractéristiques magnétiques et mécaniques - N'approchez pas les aimants de cartes de crédit, portables, ordinateurs, etc... au risque de les endomager de manière irrémédiable.- N'approchez pas des matériaux magnétiques différents (ex: Néodyme et Alnico) au risque de nuire à leur caractéristiques magnétiques. - L'emploi ainsi que la manipulation d'aimants permanents est particulièrement contre indiqué aux porteurs de pace-maker - Il est conseillé de stocker les aimants dans un lieu sec et éloigné de source(s) de chaleur.